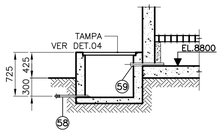

CORTE E–E
ESC. 1/50

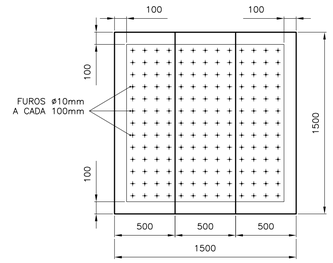

DETALHE DA PLACA
DE FUNDO FALSO
ESC. 1/25

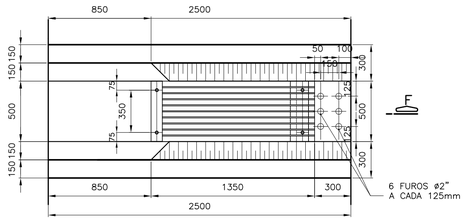

GRADE METÁLICA
ESC. 1/25

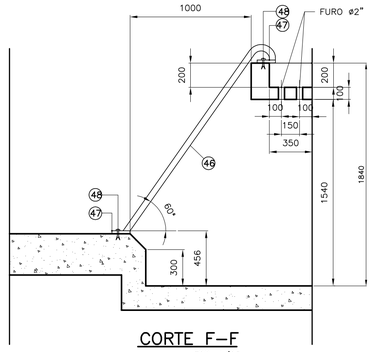

CORTE F–F
ESC. 1/25

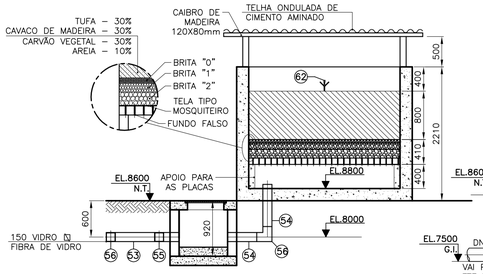

CORTE D–D
ESC. 1/50

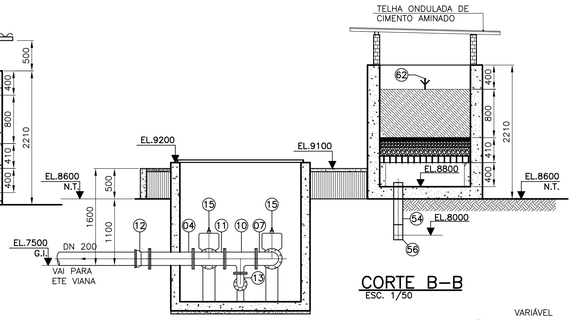

CORTE B–B
ESC. 1/50

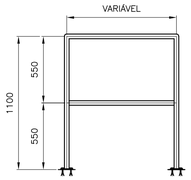

QUARDA CORPO
TIPO–1
ESC. 1/25

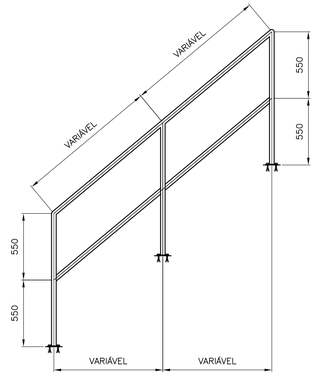

QUARDA CORPO
TIPO–2
ESC. 1/25

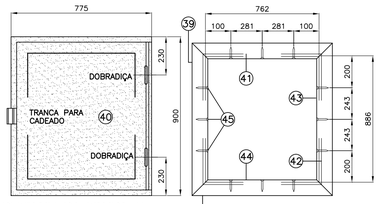

DETALHE DA TAMPA 3
S/ESCALA

DETALHE DO APOIO
DA TAMPA 3
S/ESCALA

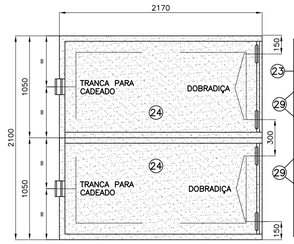

DETALHE DA TAMPA 1
S/ESCALA

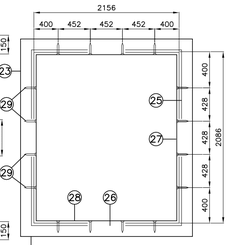

DETALHE DO APOIO
DA TAMPA 1
S/ESCALA

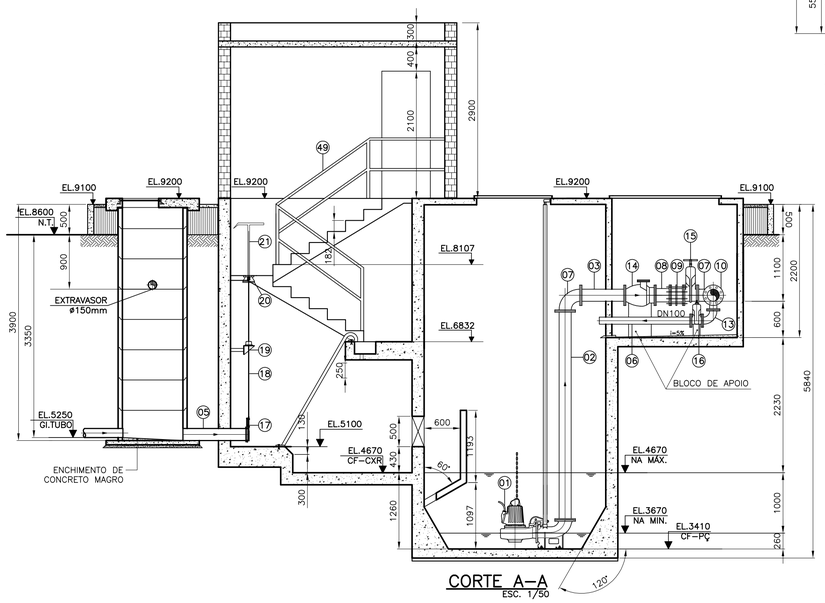

CORTE A–A
ESC. 1/50

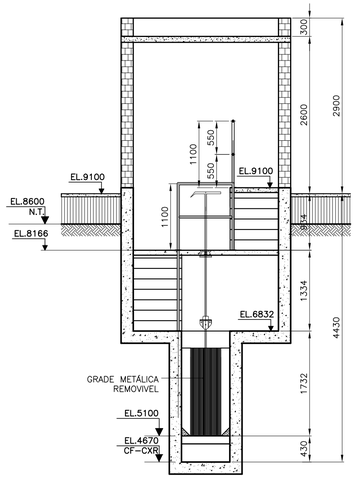

CORTE C–C
ESC. 1/50

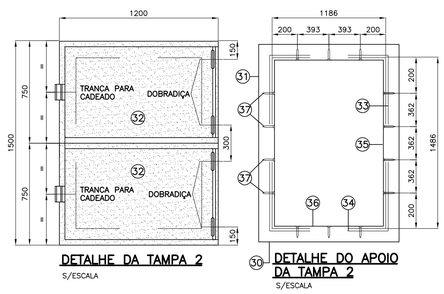

DETALHE DA TAMPA 2
S/ESCALA

DETALHE DO APOIO
DA TAMPA 2
S/ESCALA

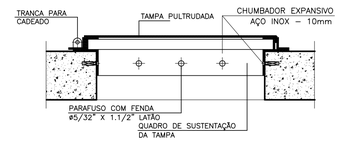

CORTE TÍPICO PARA
FIXAÇÃO DAS TAMPAS
S/ESCALA

NOTAS:

1 – DIMENSÕES E ELEVAÇÕES EM MILÍMETRO , EXCETO ONDE INDICADO.
2 – O PEDESTAL COMPLETO DEVERÁ SER FORNECIDO PELO MESMO FABRICANTE DO CONJUNTO MOTO–BOMBA.
3 – EL. = COTA DE ELEVAÇÃO
4 – A SUBMERGÊNCIA MÍNIMA PARA OPERAÇÃO DAS BOMBAS, PODERÁ SER ADEQUADA EM FUNÇÃO DA MARACA/MODELO ESCOLHIDO, ALTERANDOS–SE ASSIM O NÍVEL DE FUNDO DO POÇO DE BOMBAS.
5 – TODAS AS PEÇAS DO EXAUSTOR SERÃO EM RESINA POLIESTER ESTERVINILICA COM FIBRA DE VIDRO.
6 – MONTANTE EM MATERIAL PULTRUDADO SEÇÃO CIRCULAR ø1.1/2, COM SAPATAS DO MESMO MATERIAL, FIXADAS COM PARAFUSO EM AÇO INOX TIPO, PARABOLT COM PORCA ø3/16"x2" EM AÇO INOX DA COGUMELO OU SIMILAR.
7 – GUARDA CORPO COM SEÇÃO RETANGULAR 1 1/2"x1/4" COM PGMENTAÇÃO AMARELO SEGURANÇA.
8 – TODAS AS SOLDAS DEVEM PRODUZIR UMA SEÇÃO PELO MENOS TÃO RESISTENTE QUANTO AS SEÇÕES VIZINHAS NÃO SOLDADAS.
9 – APLICAR A ÚLTIMA CAMADA DE RESINA COM PIQUIMENTO AMARELO EM TODAS AS PEÇAS.

NÚMEROS	TÍTULOS	Nº	LOCAL	DISCRIMINAÇÃO	DES.	DIV.	GER.	DATA
		1		ALTERAÇÃO NA PROFUNDIDADE DA EEVI E NA LISTA DE MATERIAIS	ELIANE			AGO/07
PRINCIPAIS DESENHOS DE REFERÊNCIA		REVISÃO						

CANCELA E SUBSTITUI O DESENHO NÚMERO:

CANCELADO E SUBSTITUÍDO PELO DESENHO NÚMERO:

CENTRO DE DOCUMENTAÇÃO
RECEBIDO: __/__/__
Nº DOC.: _____ ASS.: _____
APROVAÇÃO CESAN:
ASS.: _____ MATR.: _____
UNID.: _____ DATA: __/__/__
ESTA APROVAÇÃO NAO ISENTA A CONTRATADA DE SUAS RESPONSABILIDADES LEGAIS.

EMITENTE: Consórcio enger Etep

PROJETADO: EDEMIR ALMEIDA	COORDENADOR: MARIO LABEGALINI
CREA: 17540/D REGIÃO: RJ	CREA: 156293/D REGIÃO: SP
DESENHO:	Nº DES. PROJETISTA: CEEAL.DS.09.H.EE.001/04
DATA: 20/02/06	
RESPONSÁVEL TÉCNICO: JAIR A. DA SILVA PRADO	
CREA: 45868/D REGIÃO: SP ART Nº: ____ DATA: / /	
RESPONSÁVEL TÉCNICO: EDUARDO SOUZA DE CARVALHO	
CREA: 083634/D REGIÃO: SP ART Nº: ____ DATA: / /	

PROJETO ÁGUAS LIMPAS

EMISSÃO CESAN	DATAS
VERIFICADO: ENGº NIZE MARIA C. GOMES	/ /
DIVISÃO: ENGº SERGIO F. MEYRELLES	/ /
GERÊNCIA: ENGº JOSÉ CARLOS DALBEM	/ /

CESAN
Qualidade em Saneamento

MUNICÍPIO: VIANA | DISTRITO: VIANA | BAIRRO: CENTRO

NOME DO EMPREENDIMENTO:
PROJETO 09 – IMPLANTAÇÃO DO SIST. DE ESGOTAMENTO SANITÁRIO DE VIANA–CENTRO

TÍTULO: SISTEMA DE ESGOTAMENTO SANITÁRIO–VIANA
ESTAÇÃO ELEVATÓRIA DE ESGOTO – EEVI–01
CORTES E DETALHES

ESCALA:	FOLHA:	Nº CESAN	REV:
INDICADA	02 / 02	A–048–000–91–5–XX–0012	4